金龙客车
KING LONG

编号：

技术要求

目　　录

求.....

设　制　　求.....

本　　求.....

求.....

术参　.....

装　求.....

设备　.....

包运　　求.....

求.....

期限.....

一、一般要求

□□ 本 术 求规定了移动式侧面升降平台的设 制造 包装 运输全面 求。

□□ 设 结 合理 运 平 安全 于维 。

□□ 设 的设 制造 合 业 标准。

□□ 有 缺 漏 功 制 安全 。

□□ 声明：本设 业侧 栏 单 力结 物倚 力。

□□ 一、 求： □□ ～□□□ 对 □□□ 震动和冲 。设 铺设好的 □ □□□ 工 运 。

□□ 荷定义： 定 荷 □□□□□□ 荷。

□□ 生产 ：单 □□ 日产 □□ 台。

□□ 求日期：□□ 日内 设 司。

二、设计制作要求

□□ 荷定义明 ： 定 荷 □□□□□□ 明 标 荷。 □□□□ 定 荷（□□□□□□） 结 不 产生 大下挠 不 大于的 □□□□□。

□□ 升降 设 ： 动 动丝杆转动 丝 动平台升降。 于平台超长（□□ 米） 升降设 升降 对 。

□□ 安全设 ： 结 丝 式 即 的 丝 下加 只不 的安全 丝 。 安全。

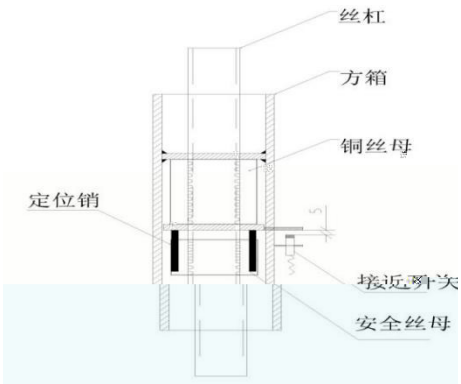

□□ □ □ □

升和 降 动。

□□□ 安全 丝 长期 造 丝 的平台 处 的 ：

□□□□ 装 对丝杆和丝 加 长丝杆和丝 的 。

□□□□ 丝 式 即 的 丝 加 不 的 丝 。 丝 平台 面的 丝 不会 平台 了安全。

□□ 部

侧面升降台 台的 部 。 定 丝 的 动 动 动 台的 动。

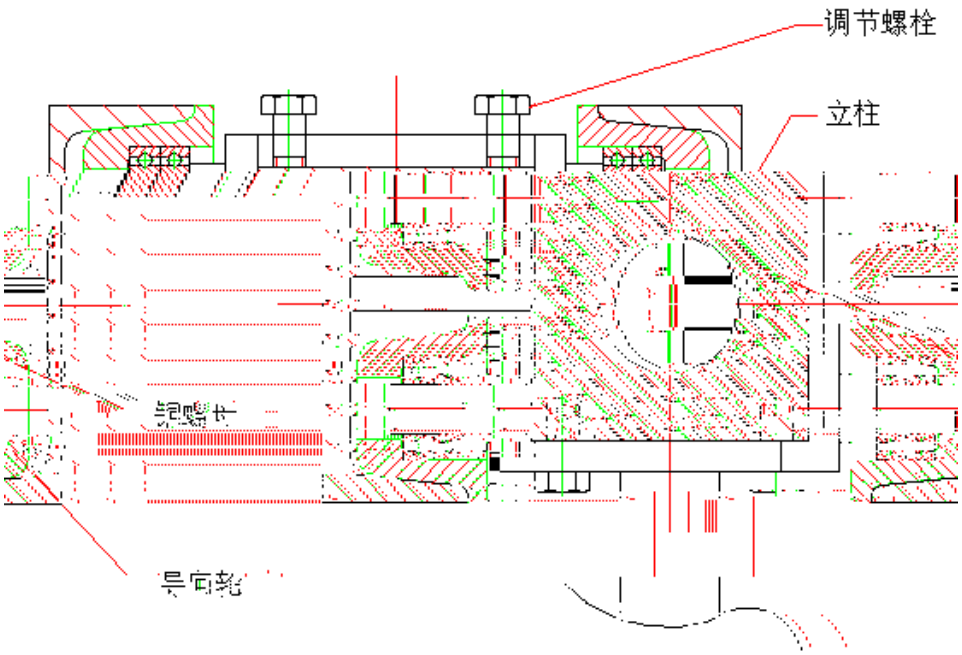

□□ 移动部

侧面升降台的移动部 移动 。 力 动 侧面升降台的 移动。

□□ 制

□□□ 侧面 台的 制 制 制. 部 。 制 定 平台 位 设 制. 于

! "#$%& !

□ □ □ □ □ □

□□ □ □ □ □ □

□ □ □ □ □ □

□□ □ □ □ □ □